Vogt AG Verbindungstechnik
creating connections

STECK- UND SCHNEIDVERBINDER

Schneidklemmkontakt IDC-isoliert

Abzweigklemme IDC-isoliert

Steckverbinder IDC-isoliert

Schneidklemmkontakt IDC

Einfach verbunden im Indoorbereich

Dieser isolierte IDC-Schneidklemmkontakt ermöglicht das Abzweigen einer weiteren Ader ohne Spezialwerkzeug. Die ursprüngliche Ader wird vorgängig mitsamt ihrer Isolierung in den Schneidklemmkontakt eingelegt. Beim Schliessen des Deckels mit einer gebräuchlichen Zange durchtrennt der Schneidkontakt die Isolierung der Ader. Es entsteht ein Kontaktübergang zwischen Ader und Schneidklemme. An die Schneidklemme kann eine weitere Ader mit Flachstecker angeschlossen werden.

Ihre Vorteile

- Einfache Montage in sehr kurzer Zeit
- Werkzeugloser Anschluss für einen umfangreichen Drahtgrössenbereich
- Löt-, schraub- und abisolierfreie Technik (LSA Technik)

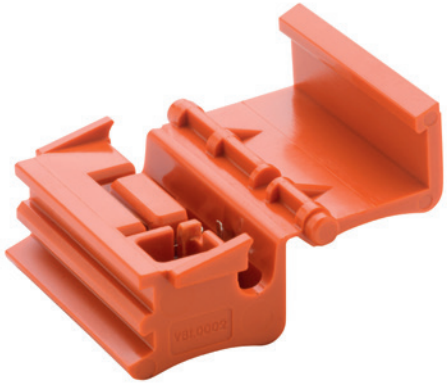

Masszeichnung

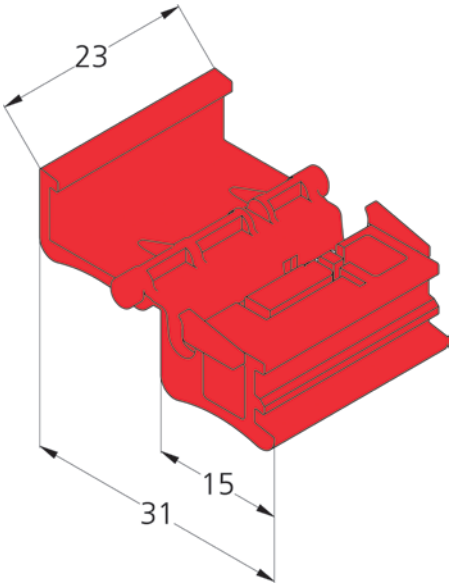

Technische Daten

Schneidklemmkontakt IDC isoliert

Art. Nr.	Material	Nennspannung	Strombelastung $I_{max.}$ gemäss Leiterquerschnitt	Temperatur-beständigkeit	Kontakt	Leiterquerschnitt
3927a	Polycarbonat	230 V (AC/DC)	15 A (1.5 mm² / AWG 16)	- 20°C bis 120°C	Messing verzinnt	1.5 mm²
3927b	Polycarbonat	230 V (AC/DC)	25 A (2.5 mm² / AWG 14)	- 20°C bis 120°C	Messing verzinnt	2.5 mm²

Zubehör

Flachsteckhülse (ohne Stützhülse), Art. Nr. 389908s, 2.8 x 0.8 mm

Anwendungen

Schneidklemmkontakt IDC isoliert

Leuchten	Elektronik Innenbereich	Heimwerken / Modellbau Reparaturen / Unterhalt	Kontaktieren Sie uns Telefon +41 62 285 75 75

www.vogt.ch

Anleitung

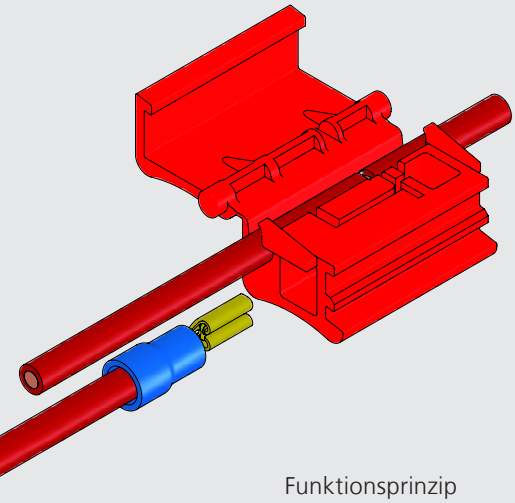

Funktionsprinzip

1. Isolierter Draht wird eingelegt.
2. Verbindung zu den Drähten wird hergestellt, indem der Deckel mit einer Flachzange zugedrückt wird.
3. Auf der Seite kann die Flachsteckhülse eingesteckt werden.

Vorsicht: Das Gerät vor Installation ausschalten oder den Stecker ziehen. Nur isolierte Kabel verwenden. Litze nicht abisolieren.

creating connections

www.vogt.ch

Abzweigklemmen IDC

› Für Litzen

› Für Flachsteckzungen

Vielseitige Verbindungsmöglichkeiten

Abzweigklemmen für Niederspannungs-Energiekabel eignen sich zur Herstellung einer elektrischen Verbindung durch mechanische Fixierung. Der Stromfluss des Stammkabels wird durch das Zusammendrücken einer herkömmlichen Zange mit den Leitern des Abzweigkabels gewährleistet. Das Stammkabel wird so positioniert, dass im Gehäuse die obere Zahnschneide beim Zusammendrücken die Isolation des Kabels durchschneidet und somit die eingelagerten Kontaktstücke die elektrische Verbindung der Abzweigkabel herstellen.

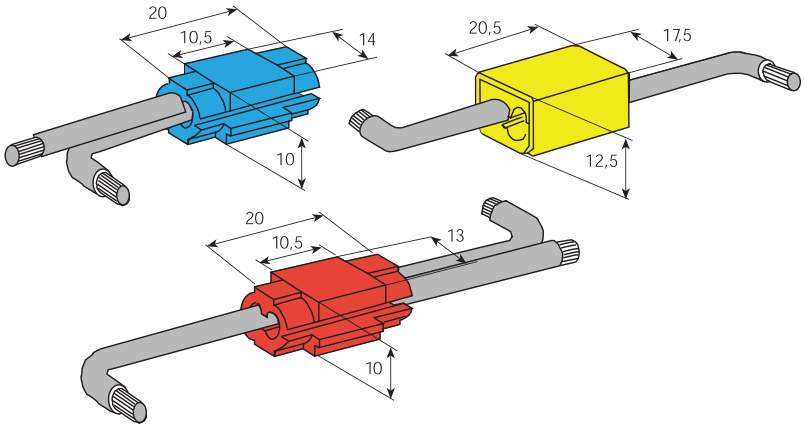

Ihre 3 Vorteile

- Für Spannungsabgriff von Hauptversorgungsleitungen geeignet
- Einfaches Abzweigen ohne Spezialwerkzeuge
- Löt-, schraub- und abisolierfreie Technik (LSA Technik)

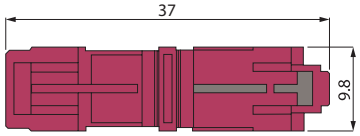

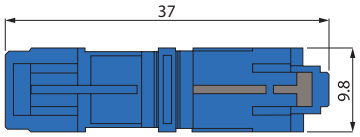

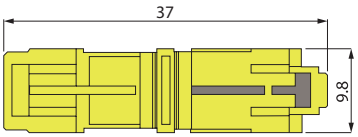

Technische Daten

Abzweigklemme IDC für Litzen

Art. Nr.	Material / Kontakt	Nennspannung	Strombelastung $I_{max.}$ gemäss Leiterquerschnitt	Temperatur-beständigkeit	UL	Leiterquerschnitt
3924	Polypropylen / Messing verzinnt	600 V (AC/DC)	$I_{max.}$ [A] 3 4 7 AWG 22 20 18	0°C bis 105°C	E235797	0.5 mm² – 1 mm² AWG 22 – 18
3927	Polypropylen / Messing verzinnt	600 V (AC/DC)	$I_{max.}$ [A] 17 18 30 AWG 18 16 14	0°C bis 105°C	E235797	0.75 mm² – 2.5 mm² AWG 18 – 14
3929	Polypropylen / Messing verzinnt	600 V (AC/DC)	$I_{max.}$ [A] 35 50 AWG 12 10	0°C bis 105°C	E235797	4 mm² – 6 mm² AWG 12 – 10

Abzweigklemme IDC für Flachsteckzungen

Art. Nr.	Material / Kontakt	Nennspannung	Strombelastbarkeit $I_{max.}$ gemäss Leiterquerschnitt	Temperatur-beständigkeit	UL	Leiterquerschnitt
3924f	Polyamid / Messing verzinnt	600 V (AC/DC)	$I_{max.}$ [A] 3 4 7 AWG 22 20 18	0°C bis 105°C	E235797	0.5 mm² – 0.75 mm² AWG 22 – 18
3927f	Polyamid / Messing verzinnt	600 V (AC/DC)	$I_{max.}$ [A] 7 10 15 AWG 18 16 14	0°C bis 105°C	E235797	0.75 mm² – 2.5 mm² AWG 18 – 14
3929f	Polyamid / Messing verzinnt	600 V (AC/DC)	$I_{max.}$ [A] 20 AWG 12	0°C bis 105°C	E235797	4 mm² AWG 12

Anwendungen

Schneidklemmkontakt IDC isoliert

Leuchten	Elektronik	Maschinenindustrie	**Kontaktieren Sie uns** Telefon +41 62 285 75 75

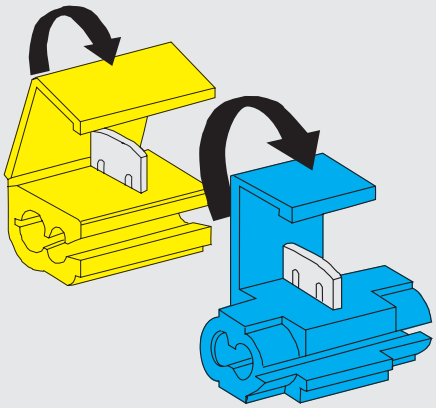

Funktionsprinzip

www.vogt.ch

Anleitung

Isolierte Drähte in die Öffnungen legen.

Abzweigklemmen für Litzen
Den Schneidkontakt mit einer gebräuchlichen Zange bis zum Anschlag eindrücken. Danach Abdeckung schliessen.

Abzweigklemmen für Flachsteckzungen
Mit der Zange schliessen und zusammen drücken. Danach Flachsteckzunge anschliessen.

Vorsicht: Gerät vor der Installation ausschalten oder Stecker ziehen.

Nur isolierte Litzen verwenden. Litze nicht abisolieren.

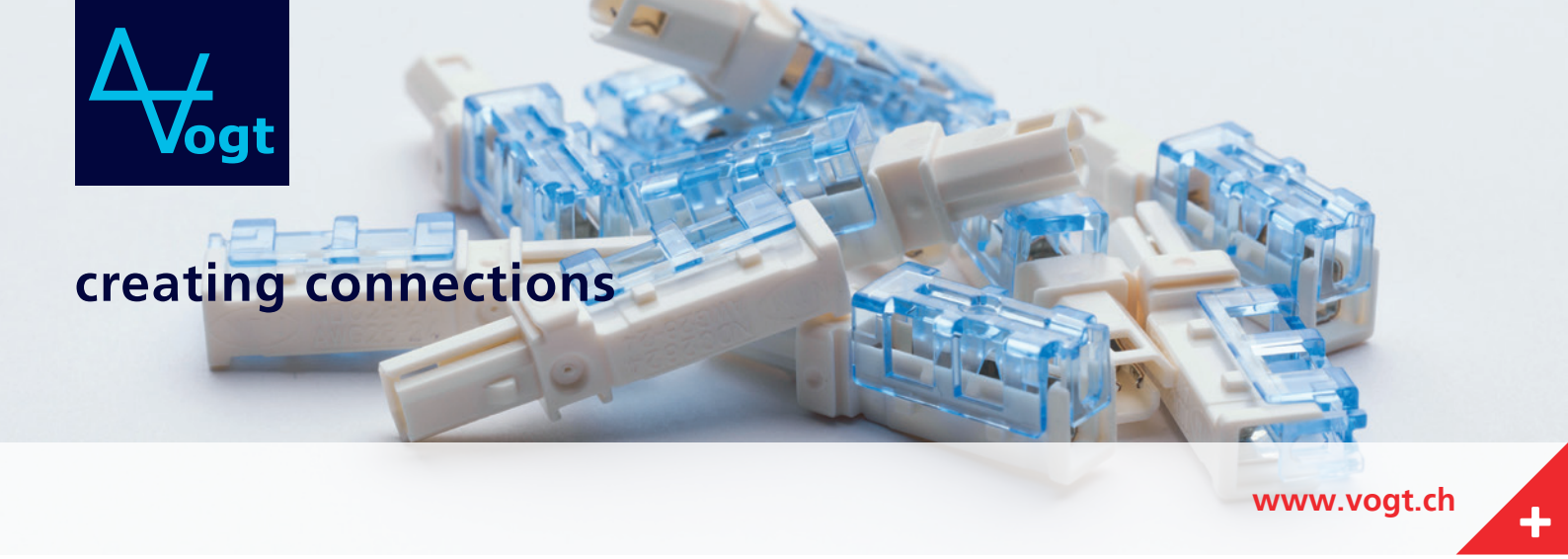

Steckverbinder IDC isoliert

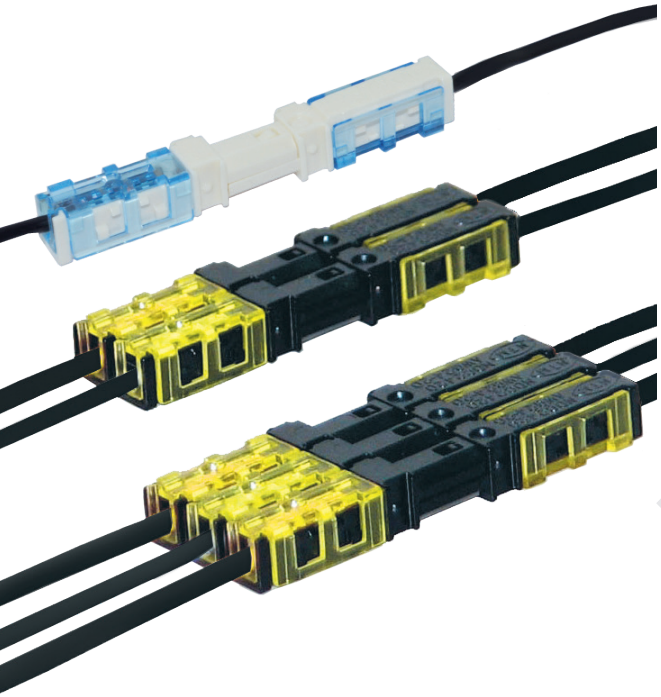

Einfach verbunden ohne Spezialwerkzeug

Anstatt jedes einzelne Kabel abisolieren zu müssen, kann der Anwender das jeweilige Kabel einfach in den IDC Steckverbinder einführen. Der Verbinder beinhaltet ein eigenes Schneidwerkzeug. Dabei sind die Klingen so positioniert, dass sich die scharfen Abschnitte genau dort befinden, wo auch die verschiedenen Kabel liegen. Die Bauteile im robusten Gehäuse aus Polycarbonat erlauben einen grossen Einsatzbereich im Niederspannungsbereich von 100 V bis 300 V (AC/DC) sowie 1A bis 8A. Auch für Mehrfachleitungen ermöglichen sie eine unkomplizierte und sichere mechanische Gruppierung der Stecker durch die Verbindungsplatten.

Ihre 4 Vorteile

- UL-zertifizierte Verbindung ohne Spezialwerkzeug
- Löt-, schraub- und abisolierfreie Technik (LSA Technik)
- Steckbare, schnelle, sichere und fehlerfreie Elektroinstallation
- Lösbare Verbindung, werkzeugfreie Montage

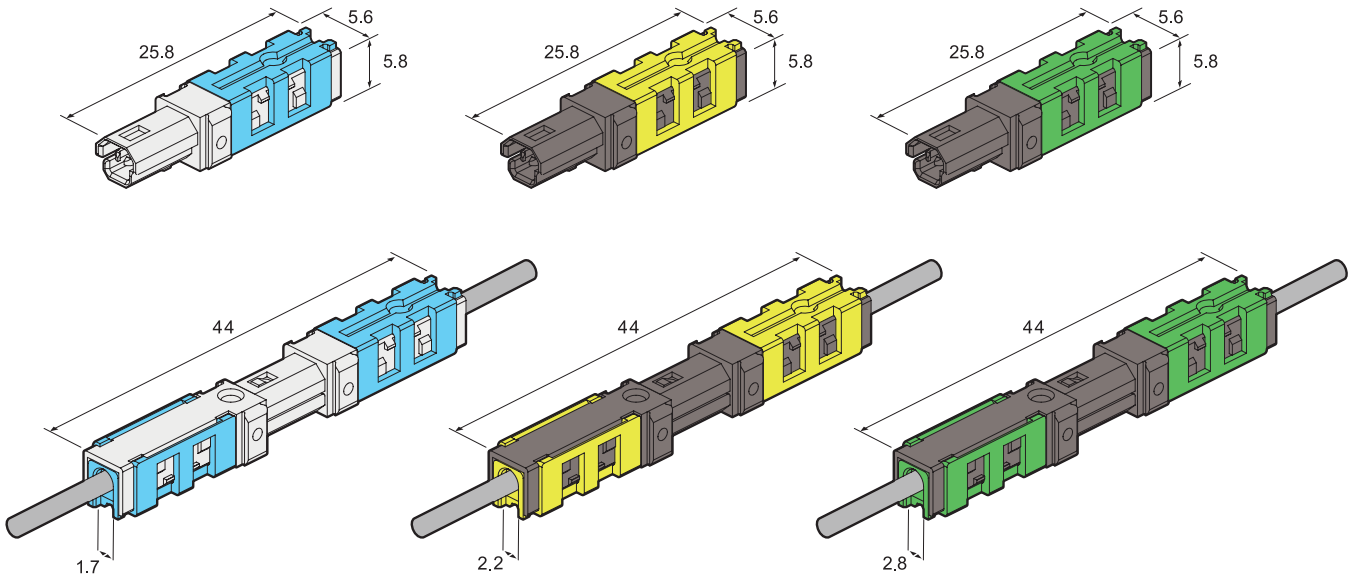

Technische Daten

Steckverbinder IDC für Kabel

Art. Nr.	Material / Kontakt	Nenn-spannung	Strombelastbarkeit $I_{max.}$ gemäss Leiterquerschnitt	Temperatur-beständigkeit	UL	Leiterquerschnitt
3924p	Polycarbonat / Bronze verzinnt	100 V (AC/DC)	$I_{max.}$ [A] 1 1 2 AWG 28 26 24	–20° C bis +75° C	E136883	0.08 mm² – 0.2 mm² AWG 28 – 24
3924n	Polycarbonat / Bronze verzinnt	100 V (AC/DC)	$I_{max.}$ [A] 2 3 AWG 24 20	–20° C bis +75° C	E136883	0.2 mm² – 0.5 mm²
3924r	Polycarbonat / Bronze verzinnt	300 V (AC/DC)	$I_{max.}$ [A] 6 8 AWG 20 18	–20° C bis +120° C	----------	0.5 mm² – 0.75 mm² AWG 20 – 18

Zubehör zu 3924n / 3924 p

Verbindungsplatte, Art. Nr. 3924n.10

Zubehör zu 3924r

Verbindungsplatte, Art. Nr. 3924r.1

Masszeichnung

Abmessung a: vor Schneidklemm-Verarbeitung (8.1 mm), nach Schneidklemm-Verarbeitung (5.8 mm)

Abmessung b: 3924p = 1.7 mm / 3924n = 2.2 mm / 3924r = 2.8 mm
RoHS-konform | Massangaben in mm

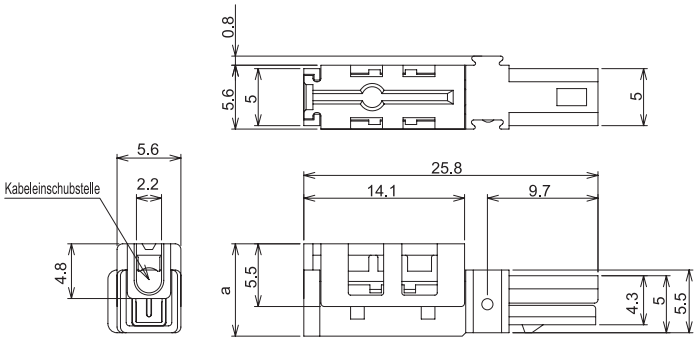

Anwendungen

Steckverbinder IDC für Kabel

Leuchten	Elektronik Innenbereich	Heimwerken & Modellbau	**Kontaktieren Sie uns** Telefon +41 62 285 75 75

www.vogt.ch

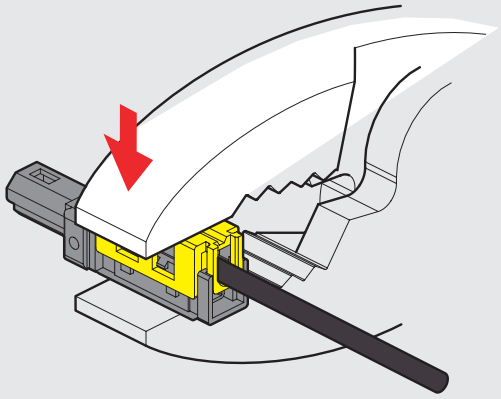

Funktionshinweis

Anleitung

Kabel wird in den Steckverbinder eingeführt.

Durch Zusammendrücken mit einer herkömmlichen Zange gerät die Klinge mit dem Kabel in Kontakt.

Diese Klingen durchtrennen die Isolierung und stellen eine Verbindung mit der Ader her. Den Steckverbinder nur für Standard-Kabel verwenden.

Verwenden Sie den Steckverbinder unter der genannten Nennspannung, dem Nennstrom, der Temperaturbeständigkeit und der Verarbeitungstemperatur.

Die Verarbeitung von Kabel sowie Kontakten dürfen nur in ausgeschaltetem Zustand ausgeführt werden.

Der Steckverbinder ist nicht für den Aussenbereich geeignet.

Der Schneidklemm-Stecker darf nur einmal verwendet werden.

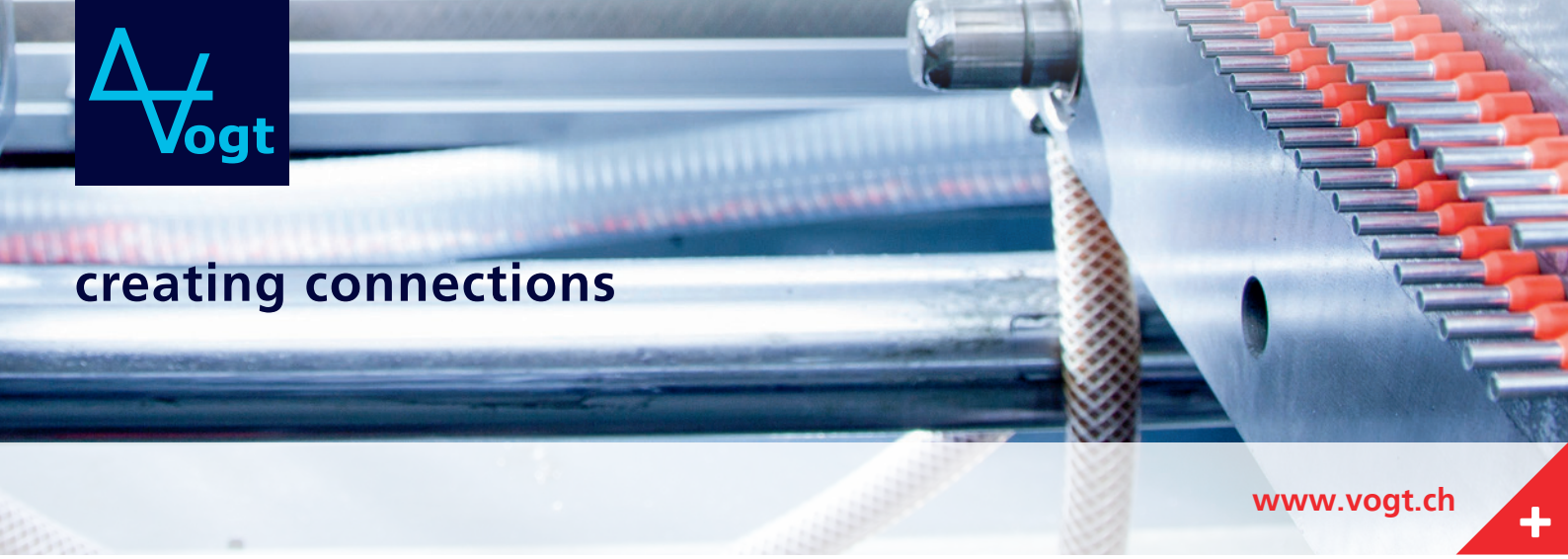

creating connections

www.vogt.ch

Facts & Figures

Die Vogt AG produziert für elektromechanische Anwendungen Einzelteile und Komponenten. Mit der Fabrikation von Stanz- und Feinrohrteilen sowie der Herstellung von Kunststoff- und Drahtartikeln beschäftigt sie über 100 Angestellte und stellt jährlich rund 2 Milliarden Artikel her. Die Vogt AG ist ein international anerkannter Zulieferer der Elektro- und Elektronikbranche und gilt als zuverlässiger, fachkundiger und langfristiger Partner. Im Bereich Standardartikel sind über 20 000 Teile ab Lager lieferbar. Kundenspezifische Fertigung mit Konstruktion und mit eigenem Werkzeugbau runden das Verkaufsprogramm ab. Seit 1994 sind wir ISO 9001 zertifiziert. Mittlerweile besitzen wir ebenfalls die ISO 14001, OHSAS 18001 und AEO Zertifikate. Unsere Kunden schätzen den schnellen und zuverlässigen weltweiten Lieferservice.

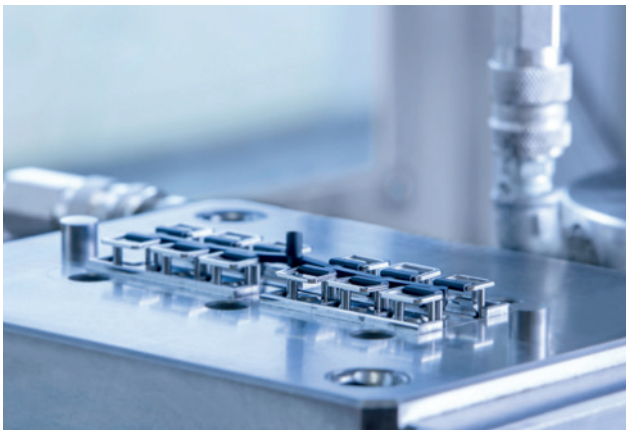

Standardprodukte

Standardprodukte aus den Bereichen mechanische Bauelemente und Niettechnik, Kontaktteile für Printplatten und Lötanschlüsse, Kabelanschlüsse sowie dazugehörige Verarbeitungswerkzeuge stellen das Sortiment von Vogt AG dar. Die Produktpalette wird laufend den Marktbedürfnissen angepasst und somit halten neue Techniken wie die SMD-Technik automatisch Einzug in unser Angebot.

Kundenanforderungen wie die bekannte zuverlässige Qualität der Produkte sind für uns selbstverständlich, die hohe Lagerverfügbarkeit ein entscheidender Wettbewerbsvorteil und die kompetente Kundenberatung so individuell und präzise wie die Kundenwünsche.

Spezialprodukte

In den Bereichen Rohr- und Drahtverarbeitung, Stanzen und Kunststoffspritzen erstellen wir zusammen mit Ihnen das passende Produkt. Spezialisiert haben wir uns auf komplexe Hybridteile (Kunststoffmetallteile), Rohr- und Drahtteile sowie Stanzprodukte.

Die hausinterne Konstruktion sowie der angegliederte Werkzeugbau garantieren die zuverlässige Herstellung der Produkte auf zum Teil eigens (weiter-)entwickelten Maschinen. Weitere Dienstleistungen wie Labeling, Verpackung oder Versand ins In- und Ausland runden das Leistungsangebot ab.

03 / 2020

Vogt AG Verbindungstechnik
Duschletenstrasse 2–4
4654 Lostorf
Schweiz
Telefon +41 62 285 75 75